Innovative BAUSYSTEME MADE IN GERMANY

rekord SCHALEN DÄMMEN BEWEHREN



QNG-ready

MBA® ATTIKA THERMO

[FÜR AUFKANTUNGEN]

Schenkel außen	XPS 60 – 160 mm mit Dämmstoffhaltetellern verschraubt / seitlich Nut + Feder
Schenkel innen	Holzbeton 10 mm mit werkseitig aufgetragenem Betonkontakt innen und außen
Elementbreite	175 – 480 mm
Elementhöhe	160 – 400 mm
Elementlänge	2000 mm

Zubehör

- 1 Kunststoff-Elementverbinder / Element
- 1 Aluminium-Ausrichtungsprofil / Element

Optionen

- Ausführung als XXL-Attika Thermo mit MBA®-Schenkelerhöhung
- Passende Ecken
- Weitere Abmessungen auf Anfrage

GEPRÜFT. TRANSPARENT. SICHER. GEPRÜFT NACHHALTIGES PRODUKT QNG READY SENTINEL HOLDING INSTITUT

ABMESSUNGEN

TYP [B x H / cm]	VE [m / Palette]	ART.-NR.
XPS 60		
17,5/16	80	40205DA
24/16	72	40206DA
30/16	48	40207DA
36,5/16	48	40208DA
42/16	48	421660A
17,5/20	80	40210DA
24/20	72	40211DA
30/20	48	40212DA
36,5/20	48	40213DA
42/20	48	422060A
17,5/24	80	40200DA
24/24	72	40201DA
30/24	48	40202DA
36,5/24	48	40203DA
42/24	48	422460A
17,5/30	80	40215DA
24/30	60	40216DA
30/30	40	40217DA
36,5/30	40	40218DA
42/30	40	423060A
17,5/35	64	40280DA
24/35	48	40282DA
30/35	32	40284DA
36,5/35	32	40286DA
42/35	32	423560A
17,5/40	64	40290DA
24/40	48	40292DA

TYP [B x H / cm]	VE [m / Palette]	ART.-NR.
XPS 80		
30/16	48	301680A
36,5/16	48	40224DA
30/20	48	302080A
36,5/20	48	40225DA
30/24	48	302480A
36,5/24	48	40226DA
30/30	40	303080A
36,5/30	40	40227DA
30/35	32	303580A
36,5/35	32	40228DA
30/40	32	304080A
36,5/40	32	40229DA
30/50	24	305080A
36,5/50	24	365080A
30/60	16	306080A
36,5/60	16	366080A
XPS 100		
30/16	48	3016100A
36,5/16	48	3616100A
30/20	48	3020100A
36,5/20	48	3620100A
30/24	48	3024100A
36,5/24	48	3624100A
30/30	40	3030100A
36,5/30	40	3630100A
30/35	32	3035100A
36,5/35	32	3635100A

30/40	32	40294DA
36,5/40	32	40296DA
42/40	32	424060A
17,5/50	48	40276/17DA
24/50	36	40276/24DA
30/50	24	40276/30DA
36,5/50	24	40276/36DA
42/50	24	40276/42DA
17,5/60	32	40277/17DA
24/60	24	40277/24DA
30/60	16	40277/30DA
36,5/60	16	40277/36DA
42/60	16	40277/42DA

30/40	32	3040100A
36,5/40	32	3640100A
30/50	24	3050100A
36,5/50	24	3650100A
30/60	16	3060100A
36,5/60	16	3660100A

TYP [B x H / cm]	**VE** [m / Palette]	**ART.-NR.**
XPS 120		
36,5/16	48	3616120A
42/16	48	4216120A
36,5/20	48	3620120A
42/20	48	4220120A
36,5/24	48	3624120A
42/24	48	4224120A
36,5/30	40	3630120A
42/30	40	4230120A
36,5/35	32	3635120A
42/35	32	4235120A
36,5/40	32	3640120A
42/40	32	4240120A
36,5/50	24	3650120A
42/50	24	4250120A
36,5/60	16	3660120A
42/60	16	4260120A
XPS 140		
36,5/16	48	3616140A
42/16	48	4216140A
36,5/20	48	3620140A
42/20	48	4220140A
36,5/24	48	3624140A
42/24	48	4224140A
36,5/30	40	3630140A
42/30	40	4230140A
36,5/35	32	3635140A
42/35	32	4235140A
36,5/40	32	3640140A
42/40	32	4240140A
36,5/50	24	3650140A
42/50	24	4250140A
36,5/60	16	3660140A
42/60	16	4260140A
XPS 160		
36,5/16	48	3616160A
42/16	48	4216160A
36,5/20	48	3620160A
42/20	48	4220160A
36,5/24	48	3624160A
42/24	48	4224160A
36,5/30	40	3630160A
42/30	40	4230160A
36,5/35	32	3635160A
42/35	32	4235160A

36,5/40	32	3640160A
42/40	32	4240160A
36,5/50	24	3650160A
42/50	24	4250160A
36,5/60	16	3660160A
42/60	16	4260160A

BESTANDTEILE

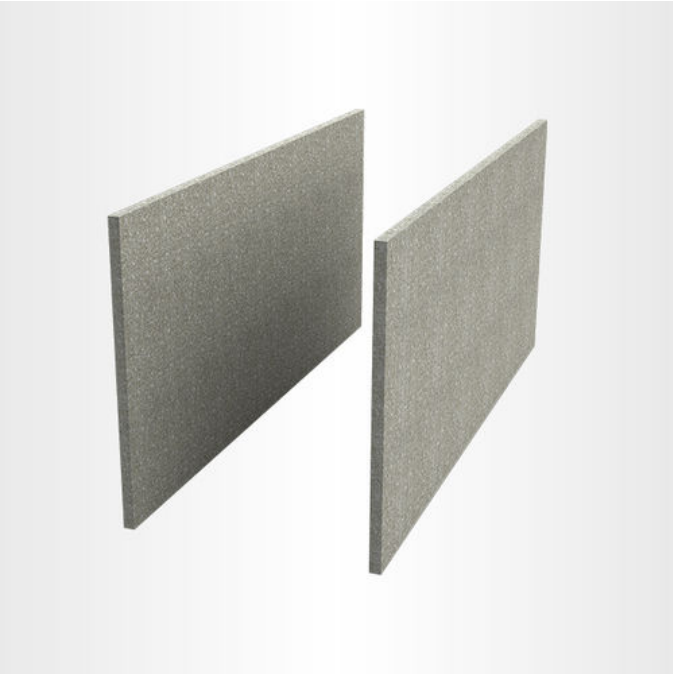

MBA® Holzbeton

- Schenkel aus 10 mm Holzbeton
- Betonkontakt außen und innen
- Betonkontakt als Haftgrund, für alle Putzsysteme geeignet



MBA® Abstandhalter

- Rostfrei (verzinkt)
- Volle Betondeckung (nach DIN 1045-1)
- Angeschrägte Bügel
- Bewehrung leicht einlegbar
- 5 St. oder 6 St. je MBA® Ausführung

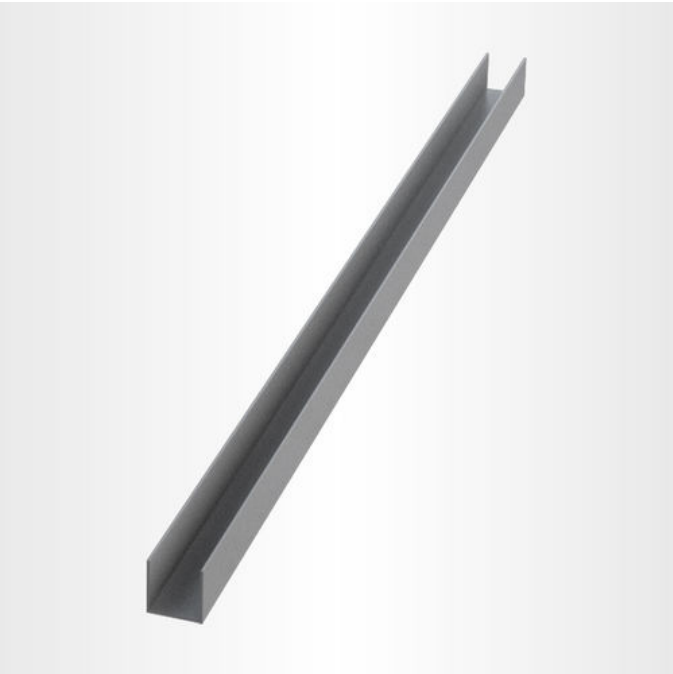

Elementverbinder

- Zur Ausrichtung von Holzbeton-Schalungen

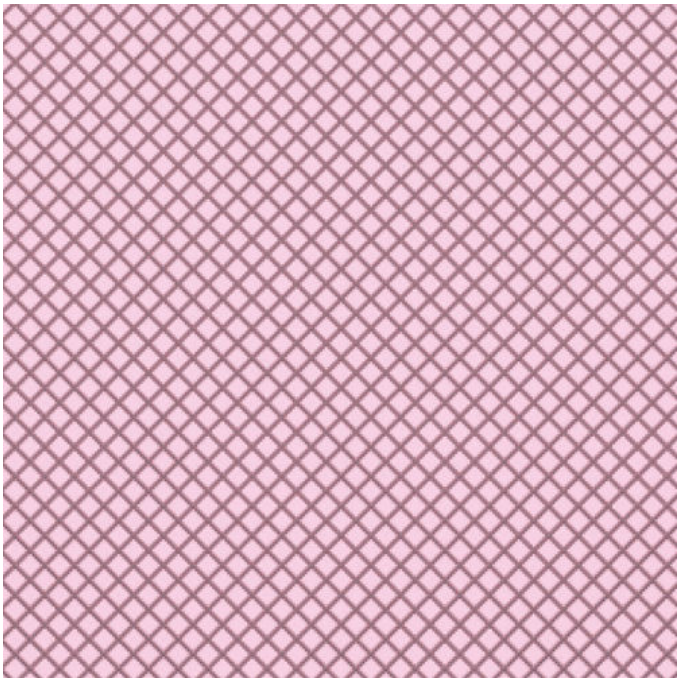

XPS (Extrudiertes Polystyrol)

- XPS von rekord ist ein geschäumter Hartschaumstoff, thermoplastisch und geschlossenzellig, HFCKW- und HFKW-frei geschäumt. Seine technischen Eigenschaften und seine Vielseitigkeit machen ihn zu einem nicht mehr wegzudenkenden Wärmedämmstoff. Er erfüllt alle Forderungen der EnEV.

spart Energie, erhöht den Wohnkomfort und schont die Umweltressourcen.

MBA® ATTIKA*



Die MBA® Attika Schalung wird mit der Schalungsöffnung nach unten auf dem Mauerwerk aufgestellt und ausgerichtet.

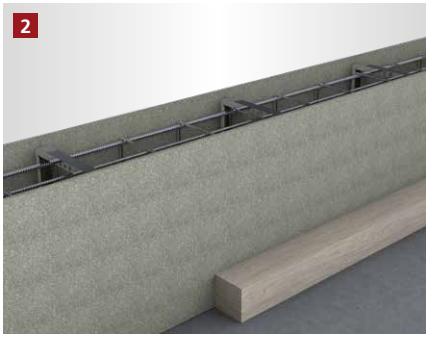

Anschließend muss die Schalung zusätzlich bauseitig abgestützt werden, z.B. mit Hilfe eines Kantholzes und einer Bohle.

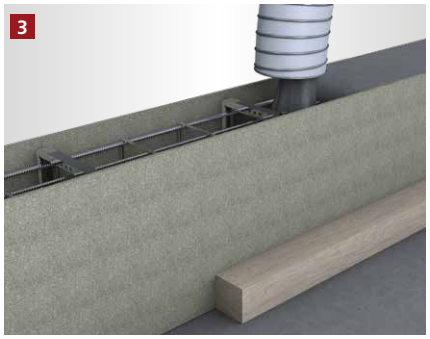

Der Betoniervorgang kann begonnen werden.

[FRISCHBETONSCHUTZSET** – NACHBEARBEITUNG ZUM SCHUTZ VOR ZU SCHNELLER AUSTROCKNUNG DES BETONS]



Die Schalung nach dem Betonieren mit der Folie abdecken.



Die Folie auf der ungedämmten Schalung mit Hammertacker und Feindrahtklammern befestigen. Klammern nach Aushärten vollständig entfernen.



Die Folie auf der gedämmten Schalung mit den rekord Befestigungsbügeln befestigen bis der Beton vollständig ausgehärtet ist.

Wichtiger Hinweis
Die Schalungen müssen zusätzlich bauseits abgesichert werden

* Beispielhafte Darstellung anhand der MBA® Attika.
Gilt für alle MBA® Attika Varianten.
** Beispielhafte Darstellung anhand der MBA® Ringbalkenschalung.

[ALLGEMEINE INFORMATIONEN]

- Verlegeuntergrund reinigen und anfeuchten.
- Bei Schalungshöhen ab 20 cm muss die Schalung gegen Verformungen abgesichert werden.
- Um Probleme zu vermeiden, sollte nur original rekord-Pistolenschaum verwendet werden.
- Holzbetonschalungen sind vor dem Betonieren grundsätzlich anzufeuchten.
- Elementstöße ohne Nut + Feder sollten immer verklebt werden (gilt nur bei XPS Produkten).
- Bei Elementhöhe > 300 in mehreren Lagen betonieren.
- Betonkonsistenz möglichst steif. Keinen Verflüssiger verwenden.
- Mit dem Rüttler ca. 30 – 35 cm Abstand zur Schalung einhalten.
- Bitte beachten Sie auch die Betonverarbeitungsrichtlinien gemäß Betonhersteller.

Die von uns verwendeten Materialien können gemäß der Verputzrichtlinien des jeweiligen Putzsystem-Herstellers ausgeführt werden.

Holzmann GmbH & Co. KG
Südbachstraße 12 • 49196 Bad Laer • Tel. +49 5424 8099-0 • Fax +49 5424 8099-11 • info@rekord-holzmann.de • www.rekord-holzmann.de
Ein Unternehmen der Holzmann Gruppe.

MBA® ATTIKA

MBA® Attika Schalung

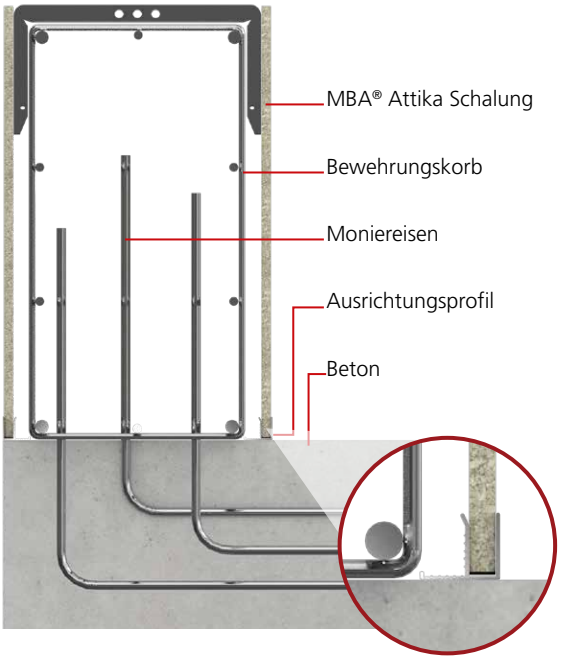

Absicherung der Attika Schalung

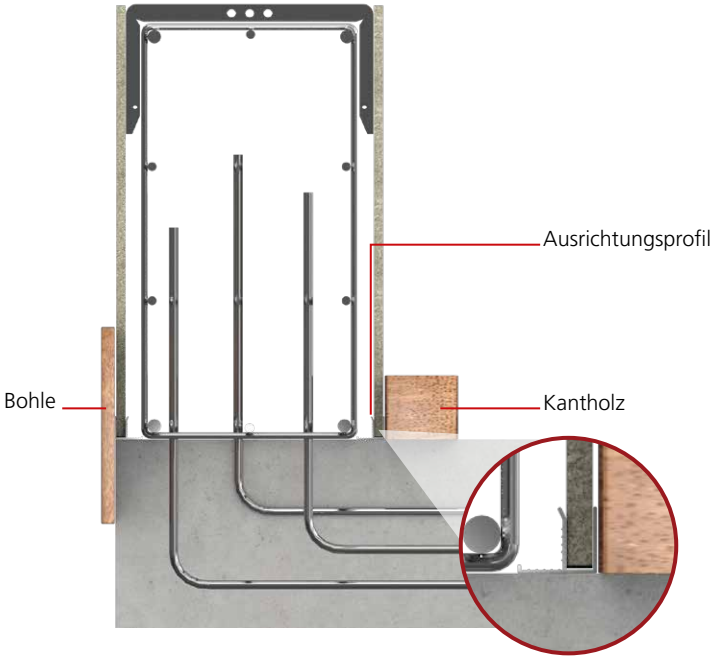

Die rekord MBA® Attika Schalung wird bei allen Bauten mit einer Attikaaufkantung (z. B. bei Flachdächern) genutzt.
Das Schalungselement wird mit der Schalungsöffnung nach unten auf dem Mauerwerk aufgestellt. Alternativ kann die MBA® Attika Schalung mit Original rekord PU-Schaum aufgeklebt oder gemörtelt werden.
Eine zusätzliche bauseitige Abstützung, z. B. mit Hilfe eines Kantholzes und einer Bohle ist zwingend notwendig.

Holzmann GmbH & Co. KG
Südbachstraße 12 • 49196 Bad Laer • Tel. +49 5424 8099-0 • Fax +49 5424 8099-11 • info@rekord-holzmann.de • www.rekord-holzmann.de
Ein Unternehmen der Holzmann Gruppe.

MBA® THERMO

[ANFRAGE- / BESTELLFORMULAR]

☐ Anfrage ☐ Bestellung

Checkliste zur Auftragsbearbeitung

Kommission _____

Bauvorhaben _____

☐ Ringbalkenschalung ☐ Sturzschalung

1. Lieferbare MBA® Breiten

☐ 115 mm	☐ 220 mm	☐ 280 mm	☐ 500 mm
☐ 150 mm	☐ 240 mm	☐ 300 mm	☐ 600 mm
☐ 175 mm	☐ 250 mm	☐ 365 mm	
☐ 200 mm	☐ 260 mm	☐ 400 mm	

2.1 Lieferbare Dämmstoffstärken (außen)

☐ Ohne	☐ 40 mm	☐ 80 mm	☐ 140 mm
☐ 20 mm	☐ 50 mm	☐ 100 mm	☐ 160 mm
☐ 35 mm	☐ 60 mm	☐ 120 mm	

2.2 Lieferbare Dämmstoffstärken (innen)

☐ Ohne	☐ 40 mm	☐ 80 mm	☐ 140 mm
☐ 20 mm	☐ 50 mm	☐ 100 mm	☐ 160 mm
☐ 35 mm	☐ 60 mm	☐ 120 mm	

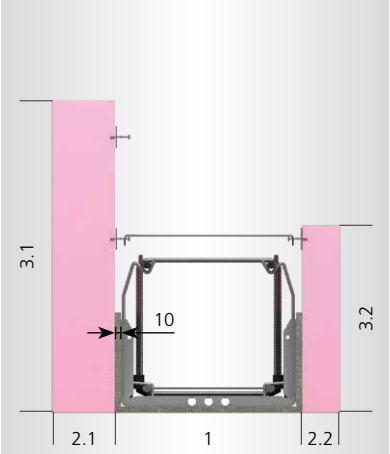

Bemaßung in mm

3.1 Lieferbare Schalungshöhen (außen)

160 – 1000 mm _____

3.2 Lieferbare Schalungshöhen (innen)

160 – 1000 mm _____

4. Menge

_____

Firmenstempel

Vor- / Nachname _____

Firma _____

Telefon _____

E-Mail _____

Senden Sie dieses Formular per Fax oder E-Mail an:
Fax +49 5424 8099-11 • info@rekord-holzmann.de