Innovative BAUSYSTEME MADE IN GERMANY

rekord SCHALEN DÄMMEN BEWEHREN

MBA® NEO / NEO ZIEGELROT INDIVIDUELL

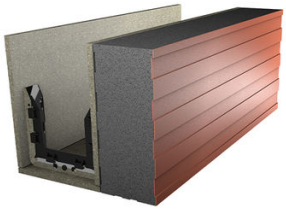

QNG-ready

Schenkel außen	Herstellung nach Ihren Wünschen
Schenkel innen	Herstellung nach Ihren Wünschen
Elementbreite	Herstellung nach Ihren Wünschen
Elementhöhe	Herstellung nach Ihren Wünschen
Elementlänge	2000 mm

Wir haben unsere Serie „MBA®“ um ein weiteres Produkt für Sie erweitert. Ab sofort können wir Ihnen deshalb unsere MBA® Neo / Neo Zielgelrot Individuell liefern.
Diese Schalung ermöglicht es, nahezu jede Kombination aus unserer bekannten MBA® Ringbalken- / Sturzschalung und Graphit-EPS Dämmung herzustellen.

GEPRÜFT. TRANSPARENT. SICHER
GEPRÜFT NACHHALTIGES PRODUKT
QNG READY
SENTINEL HOLDING INSTITUT

[RINGBALKEN- / STURZSCHALUNG MBA® NEO / NEO ZIEGELROT INDIVIDUELL]

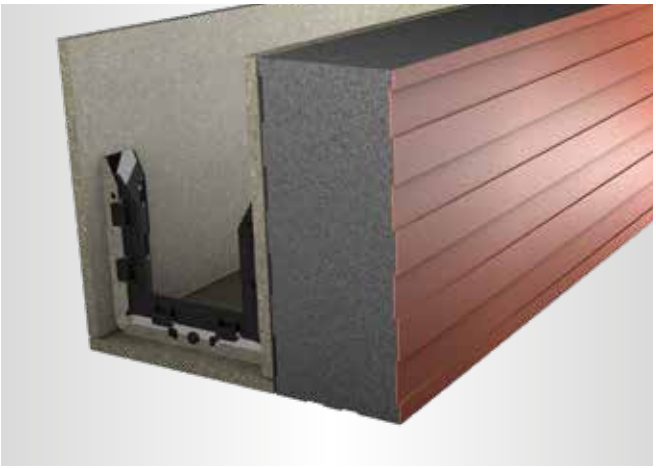

Wir haben unsere Serie „MBA®“ um ein weiteres Produkt für Sie erweitert. Ab sofort können wir Ihnen deshalb unsere MBA® Neo / Neo Zielgelrot Individuell liefern.
Diese Schalung ermöglicht es, nahezu jede Kombination aus unserer bekannten MBA® Ringbalken- / Sturzschalung und Graphit-EPS Dämmung herzustellen.

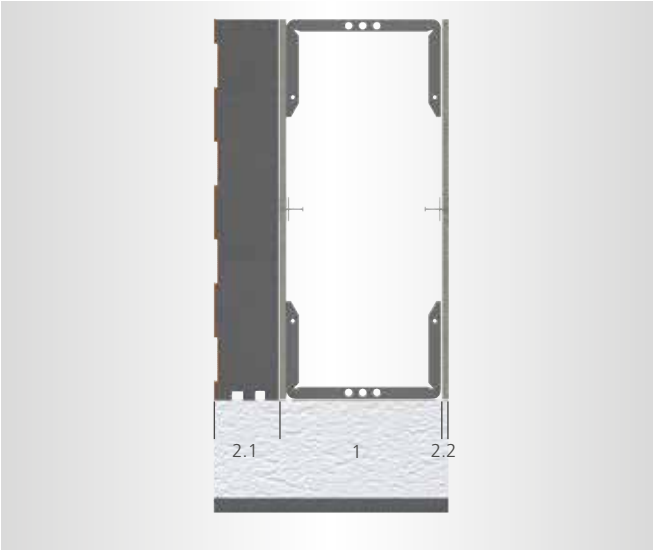

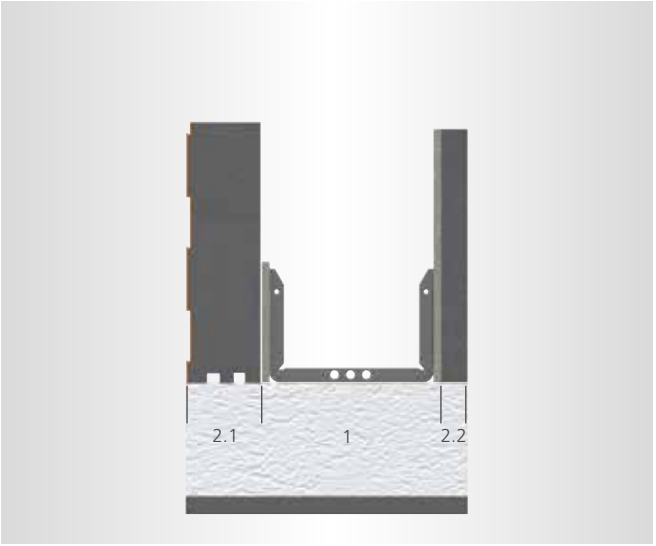

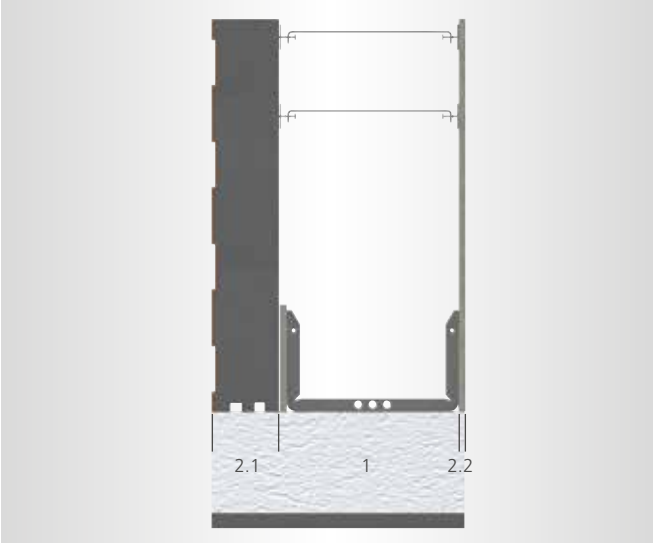

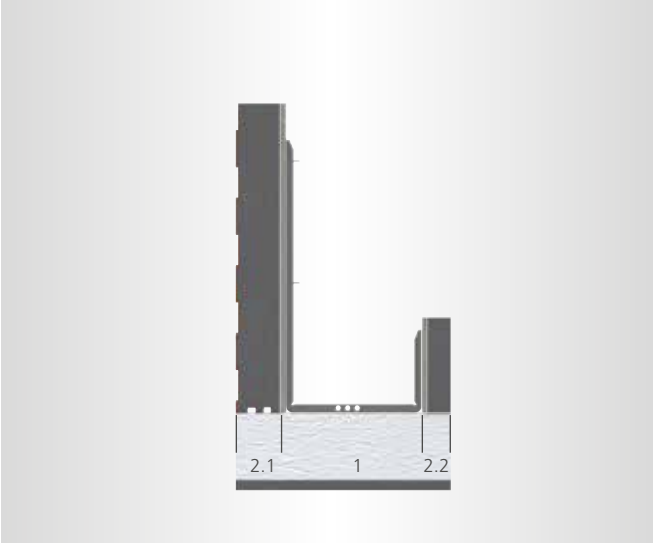

MBA® NEO / MBA® NEO ZIEGELROT

[ANFRAGE- / BESTELLFORMULAR]

☐ Anfrage ☐ Bestellung

Checkliste zur Auftragsbearbeitung

Kommission _____

Bauvorhaben _____

☐ Ringbalkenschalung ☐ Sturzschalung

☐ Neo ☐ Neo Ziegelrot

1. Lieferbare MBA® Breiten

☐ 115 mm	☐ 220 mm	☐ 280 mm	☐ 500 mm
☐ 150 mm	☐ 240 mm	☐ 300 mm	☐ 600 mm
☐ 175 mm	☐ 250 mm	☐ 365 mm	
☐ 200 mm	☐ 260 mm	☐ 400 mm	

2.1 Lieferbare Dämmstoffstärken (außen)*

☐ 60 mm	☐ 100 mm	☐ 140 mm	
☐ 80 mm	☐ 120 mm	☐ 160 mm	☐ _____

2.2 Lieferbare Dämmstoffstärken (innen)*

☐ Ohne	☐ 80 mm	☐ 120 mm	☐ 160 mm
☐ 60 mm	☐ 100 mm	☐ 140 mm	☐ _____

3.1 Lieferbare Schalungshöhen (außen)

160 – 1000 mm _____

3.2 Lieferbare Schalungshöhen (innen)

160 – 1000 mm _____

4. Menge

_____

*Die Oberflächenveredelung Ziegelrot ist nur in Kombination mit Dämmung möglich.

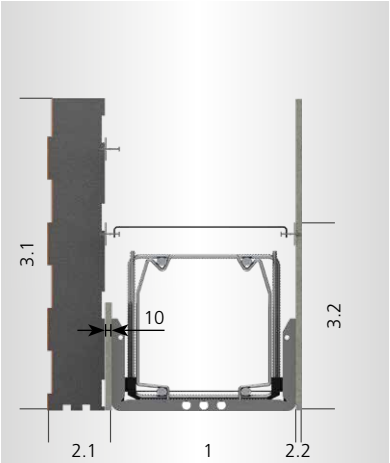

Bemaßung in mm

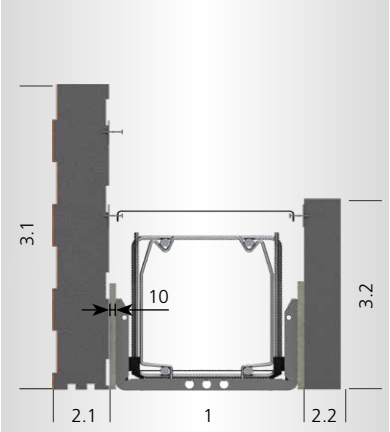

Bemaßung in mm

Firmenstempel

Vor- / Nachname _____

Firma _____

Telefon _____

E-Mail _____

Senden Sie dieses Formular per Fax oder E-Mail an:
Fax +49 5424 8099-11 • info@rekord-holzmann.de