

QNG-ready

MBA® STURZSCHALUNG VARIO XXL

[MIT MBA® SCHENKELERHÖHUNG]

Schenkel	Holzbeton 10 mm mit werkseitig aufgetragenem Betonkontakt innen und außen
Boden	Holzbeton 10 mm mit werkseitig aufgetragenem Betonkontakt innen und außen
Elementbreite	115 – 365 mm
Elementhöhe außen	400 – 600 mm
Elementhöhe innen	200 – 400 mm
Elementlänge	1250 mm

Zubehör

- 2 Kunststoff-Elementverbinder / Element
- 4 Ankerbügel / Element (bei Innenschenkelhöhe 400 mm)
- 8 Ankerbügel / Element (bei Innenschenkelhöhe 500 – 700 mm)
- 10 Ankerbügel / Element (bei Innenschenkelhöhe > 700 mm)

Optionen

- Betonkontakt nur innen, außen Betonoptik
- Holzbeton: Klassifizierung gem. EN 13501-1 : A2-s1,d0 – nicht brennbar
- Ziegelputzbewurf
- Passende Ecken
- Weitere Abmessungen auf Anfrage

* AS = Anzahl Ankerschienen [Außenschenkel / Innenschenkel / pro Stück]

GEPRÜFT. TRANSPARENT. SICHER – GEPRÜFT NACHHALTIGES PRODUKT – QNG READY – SENTINEL HOLDING INSTITUT

ABMESSUNGEN

TYP [B x H – H / cm]	VE [m / Palette]	AS* [A / I / Stk.]	ART.-NR.
11,5/40-20	57,6	-	114020XXLU
15/40-20	48	-	154020XXLU
17,5/40-20	38,4	-	174020XXLU
20/40-20	33,6	-	204020XXLU
22/40-20	28,8	-	224020XXLU
24/40-20	28,8	-	244020XXLU
25/40-20	28,8	-	254020XXLU
26/40-20	28,8	-	264020XXLU
28/40-20	19,2	-	284020XXLU
30/40-20	19,2	-	304020XXLU
36,5/40-20	19,2	-	364020XXLU
11,5/50-30	43,2	-	115030XXLU
15/50-30	36	-	155030XXLU
17,5/50-30	28,8	-	175030XXLU
20/50-30	25,2	-	205030XXLU
22/50-30	21,6	-	225030XXLU
24/50-30	21,6	-	245030XXLU
25/50-30	21,6	-	255030XXLU
26/50-30	21,6	-	265030XXLU
28/50-30	14,4	-	285030XXLU
30/50-30	14,4	-	305030XXLU
36,5/50-30	14,4	-	365030XXLU

TYP [B x H – H / cm]	VE [m / Palette]	AS* [A / I / Stk.]	ART.-NR.
11,5/60-40	28,8	1/0	116040XXLU
15/60-40	24	1/0	156040XXLU
17,5/60-40	19,2	1/0	176040XXLU
20/60-40	16,8	1/0	206040XXLU
22/60-40	14,4	1/0	226040XXLU
24/60-40	14,4	1/0	246040XXLU
25/60-40	14,4	1/0	256040XXLU
26/60-40	14,4	1/0	266040XXLU
28/60-40	9,6	1/0	286040XXLU
30/60-40	9,6	1/0	306040XXLU
36,5/60-40	9,6	1/0	366040XXLU

BESTANDTEILE

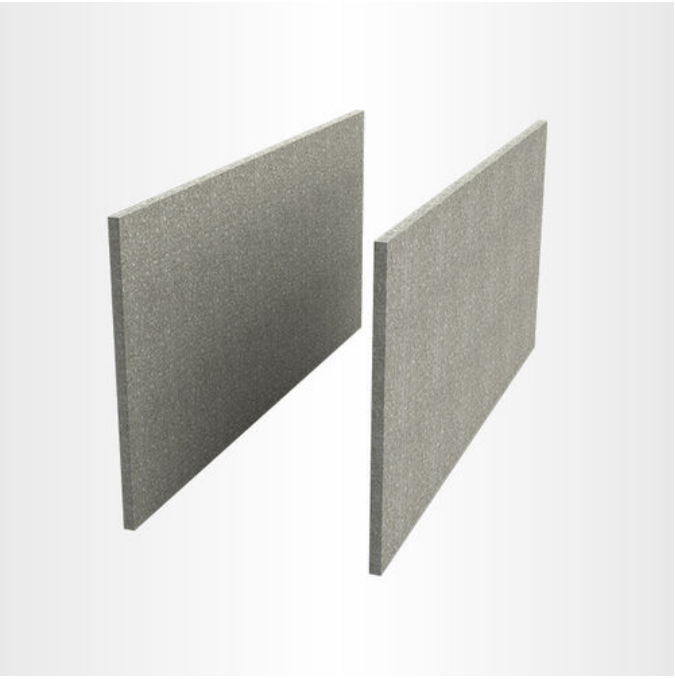

MBA® Holzbeton

- Schenkel aus 10 mm Holzbeton
- Betonkontakt außen und innen
- Betonkontakt als Haftgrund, für alle Putzsysteme geeignet



MBA® Abstandhalter

- Rostfrei (verzinkt)
- Volle Betondeckung (nach DIN 1045-1)
- Angeschrägte Bügel
- Bewehrung leicht einlegbar
- 5 St. oder 6 St. je MBA® Ausführung



MBA® Schenkelerhöhung

- Zur besseren Aussteifung der Schalung bei Schalungshöhen von 400 – 1000 mm
- Abspannung durch Ankerbügel (geriffelt Ø 8 mm)



MBA® Abstandhalter XXL

- Für die Herstellung von Schalungsbreiten von 400 – 600 mm
- Durch beidseitig aufgebrachte Dämmung bis zu 920 mm Gesamtbreite möglich

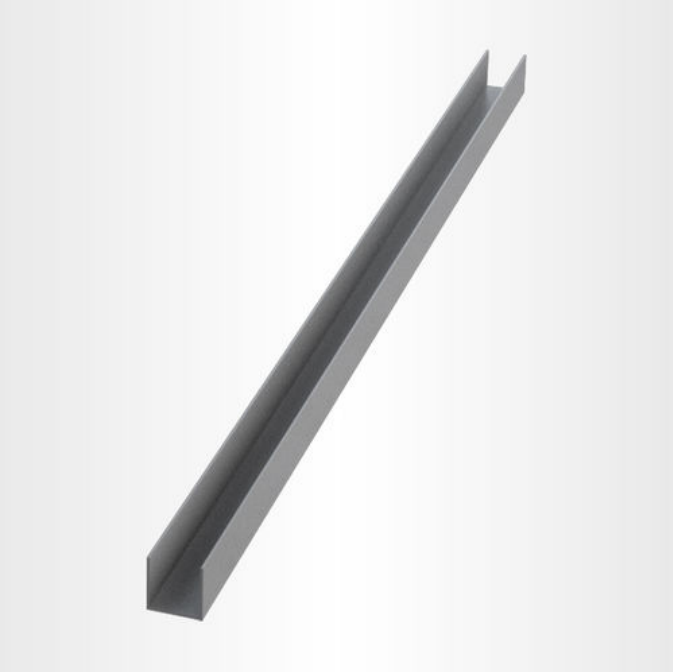

Elementverbinder

- Zur Ausrichtung von Holzbeton-Schalungen



MBA® Bewehrungskorbpositionierer

- Für den Einsatz vormontierter Bewehrungskörbe
- Direkte Aufnahme des Bewehrungskorbes
- 30 mm Betondeckung ringsum
- Einfach auf MBA®-Abstandhalter aufsteckbar

rekord
SCHALEN DÄMMEN BEWEHREN

MBA® STURZSCHALUNGEN UND U-SCHALUNGEN*



MBA® Sturzschalung / U-Schalung an der Ringbalkenschalung ausrichten und nur über Mauerwerksöffnungen **(ohne Auflage)** verwenden.

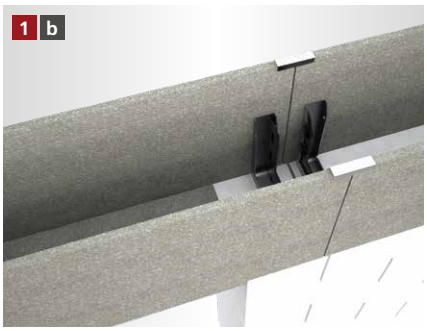

Wenn mit Auflage gearbeitet werden soll, muss der Boden der MBA® Sturzschalung / U-Schalung im Bereich der gesamten Auflage ausgeklinkt werden.



Die Schalung wird mit der entsprechenden Anzahl an Stützen abgestützt.



Der Bewehrungskorbpositionierer wird in die MBA® Schalung eingesetzt.

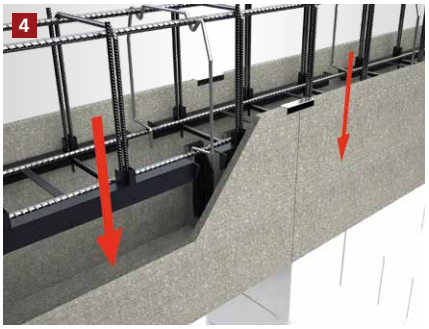

Der Bewehrungskorb wird in die Ringbalken- und Sturzschalung eingelassen. Bei Verwendung des Bewehrungskorbpositionierers ist eine ausreichende Betondeckung gewährleistet.



Der Betoniervorgang kann begonnen werden.

[FRISCHBETONSCHUTZSET** – NACHBEARBEITUNG ZUM SCHUTZ VOR ZU SCHNELLER AUSTROCKNUNG DES BETONS]



Die Schalung nach dem Betonieren mit der Folie abdecken.



Die Folie auf der ungedämmten Schalung mit Hammertacker und Feindrahtklammern befestigen. Klammern nach Aushärten vollständig entfernen.



Die Folie auf der gedämmten Schalung mit den rekord Befestigungsbügeln befestigen bis der Beton vollständig ausgehärtet ist.

Wichtiger Hinweis
Schalungen mit einer Höhe > 300 mm müssen zusätzlich bauseits abgesichert werden

* Beispielhafte Darstellung anhand der MBA® Ringbalkenschalung. Gilt für alle MBA® Sturzschalung Varianten sowie für alle U-Schalung Varianten.
** Beispielhafte Darstellung anhand der MBA® Ringbalkenschalung.

[ALLGEMEINE INFORMATIONEN]

- Verlegeuntergrund reinigen und anfeuchten.
- Um Probleme zu vermeiden, sollte nur original rekord-Pistolenschaum verwendet werden.
- Holzbetonschalungen sind vor dem Betonieren grundsätzlich anzufeuchten.
- Elementstöße ohne Nut + Feder sollten immer verklebt werden (gilt nur bei XPS Produkten).
- Bei Elementhöhe > 300 in mehreren Lagen betonieren.
- Betonkonsistenz möglichst steif. Keinen Verflüssiger verwenden.
- Mit dem Rüttler ca. 30 – 35 cm Abstand zur Schalung einhalten.
- Bitte beachten Sie auch die Betonverarbeitungsrichtlinien gemäß Betonhersteller.

Die von uns verwendeten Materialien können gemäß der Verputzrichtlinien des jeweiligen Putzsystem-Herstellers ausgeführt werden.

Holzmann GmbH & Co. KG
Südbachstraße 12 • 49196 Bad Laer • Tel. +49 5424 8099-0 • Fax +49 5424 8099-11 • info@rekord-holzmann.de • www.rekord-holzmann.de
Ein Unternehmen der Holzmann Gruppe.

MBA®

[ANFRAGE- / BESTELLFORMULAR]

☐ Anfrage ☐ Bestellung

Checkliste zur Auftragsbearbeitung

Kommission _____

Bauvorhaben _____

☐ Ringbalkenschalung ☐ Sturzschalung

1. Lieferbare MBA® Breiten

☐ 115 mm	☐ 220 mm	☐ 280 mm	☐ 500 mm
☐ 150 mm	☐ 240 mm	☐ 300 mm	☐ 600 mm
☐ 175 mm	☐ 250 mm	☐ 365 mm	
☐ 200 mm	☐ 260 mm	☐ 400 mm	

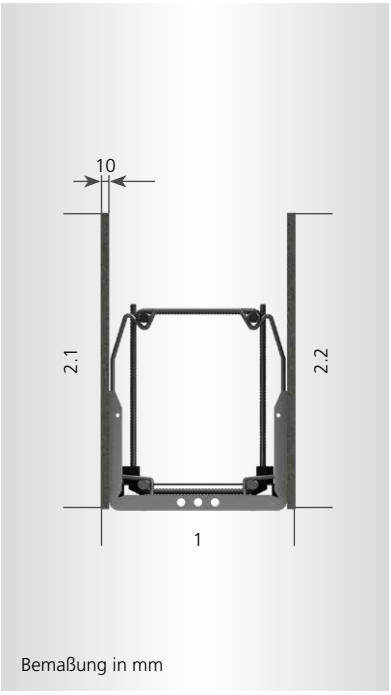

Bemaßung in mm

2.1 Lieferbare Schalungshöhen (außen)

160 – 1000 mm _____

2.2 Lieferbare Schalungshöhen (innen)

160 – 1000 mm _____

3. Menge _____

Firmenstempel

Vor- / Nachname _____

Firma _____

Telefon _____

E-Mail _____

Senden Sie dieses Formular per Fax oder E-Mail an:
Fax +49 5424 8099-11 • info@rekord-holzmann.de