Innovative BAUSYSTEME MADE IN GERMANY

rekord SCHALEN DÄMMEN BEWEHREN

NEO DÄMMSTURZELEMENT M

[MITTELSTÜCK]



QNG-ready

Schenkel Außen / Innen	Graphit-EPS DEO 032 | 60 – 120 mm
Boden	Graphit-EPS DEO 032 | 60 mm
Elementbreite	240 – 490 mm
Elementhöhe	240 / 300 mm
Elementlänge	1250 mm
Auflager je Seite	125 mm
Elementlänge	1250 mm

Optionen

- Weitere Abmessungen auf Anfrage

GEPRÜFT. TRANSPARENT. SICHER. GEPRÜFT NACHHALTIGES PRODUKT QNG READY SENTINEL HOLDING INSTITUT

ABMESSUNGEN

TYP [B x H / cm]	VE [m / Palette]	ART.-NR.
GRAPHIT-EPS 60		
24/24	45	24246060NDM
30/24	37,5	30246060NDM
36,5/24	31,25	36246060NDM
42/24	22,5	42246060NDM
49/24	15	49246060NDM
24/30	37,5	24306060NDM
30/30	31,25	30306060NDM
36,5/30	25	36306060NDM
42/30	18,75	42306060NDM
49/30	12,5	49306060NDM
GRAPHIT-EPS 80		
36,5/24	31,25	36248060NDM
42/24	22,5	42248060NDM
49/24	15	49248060NDM
36,5/30	25	36308060NDM
42/30	18,75	42308060NDM
49/30	12,5	49308060NDM
GRAPHIT-EPS 100		
36,5/24	31,25	362410060NDM
42/24	22,5	422410060NDM
49/24	15	492410060NDM
36,5/30	25	363010060NDM
42/30	18,75	423010060NDM
49/30	12,5	493010060NDM
GRAPHIT-EPS 120		
36,5/24	31,25	362412060NDM
42/24	22,5	422412060NDM

49/24	15	492412060NDM
36,5/30	25	363012060NDM
42/30	18,75	423012060NDM
49/30	12,5	493012060NDM

NEO DÄMMSTURZ

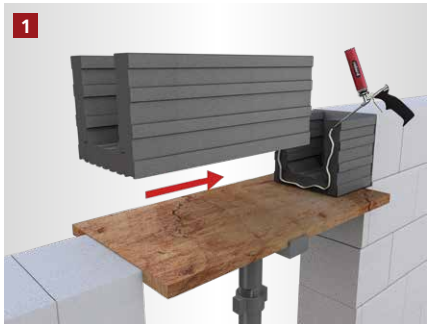

Anfangs- und Mittelstück setzen
Das Anfangs- und Mittelstück des Neo Dämmsturzelements werden auf die Unterkonstruktion aufgesetzt und mit Pistolenschaum verklebt.



Mittelstück- und Endstück verbinden
Anschließend werden das Mittel- und Endstück mit Pistolenschaum verklebt.



Drängbretter anschrauben
Die Drängbretter werden neben der Schalung auf der Unterkonstruktion festgeschraubt. Sie dienen zur Fixierung und Ausrichtung der Schalung.



Obere Aussteifung
Die Schalung wird oben mit rekord Schalbügeln oder Schalzwingen abgespannt.

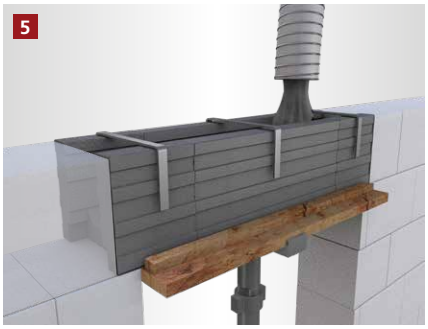

Der Betoniervorgang
Der Betoniervorgang kann begonnen werden.

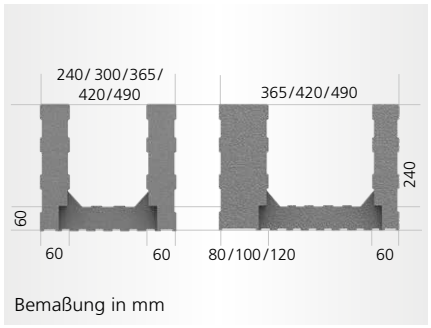

VERPUTZEN & LAGERN

[UNSERE EMPFEHLUNGEN]



Produkte schützen
Alle rekord-Schalungen sind hochwertigste Produkte. Sie sollten auf einer ebenen Unterlage vor Witterungseinflüssen geschützt gelagert werden.

Holzmann GmbH & Co. KG
Südbachstraße 12 • 49196 Bad Laer • Tel. +49 5424 8099-0 • Fax +49 5424 8099-11 • info@rekord-holzmann.de • www.rekord-holzmann.de
Ein Unternehmen der Holzmann Gruppe.