Innovative BAUSYSTEME MADE IN GERMANY

rekord SCHALEN DÄMMEN BEWEHREN

NEO DÄMMSTURZELEMENT M ZR

[MITTELSTÜCK – ZIEGELROT BESCHICHTET]



Schenkel Außen	Graphit-EPS DEO 032 | 60 – 120 mm Ziegelrot beschichtet
Schenkel Innen	Graphit-EPS DEO 032 | 60 – 120 mm
Boden	Graphit-EPS DEO 032 | 60 mm
Elementbreite	240 – 490 mm
Elementhöhe	240 / 300 mm
Elementlänge	1250 mm

QNG-ready

Optionen

- Weitere Abmessungen auf Anfrage

GEPRÜFT. TRANSPARENT. SICHER – GEPRÜFT NACHHALTIGES PRODUKT – QNG READY – SENTINEL HOLDING INSTITUT

ABMESSUNGEN

TYP [B x H / cm]	VE [m / Palette]	ART.-NR.
GRAPHIT-EPS 60		
24/24	45	24246060NDMZR
30/24	37,5	30246060NDMZR
36,5/24	31,25	36246060NDMZR
42/24	22,5	42246060NDMZR
49/24	15	49246060NDMZR
24/30	37,5	24306060NDMZR
30/30	31,25	30306060NDMZR
36,5/30	25	36306060NDMZR
42/30	18,75	42306060NDMZR
49/30	12,5	49306060NDMZR
GRAPHIT-EPS 80		
36,5/24	31,25	36248060NDMZR
42/24	22,5	42248060NDMZR
49/24	15	49248060NDMZR
36,5/30	25	36308060NDMZR
42/30	18,75	42308060NDMZR
49/30	12,5	49308060NDMZR
GRAPHIT-EPS 100		
36,5/24	31,25	362410060NDMZR
42/24	22,5	422410060NDMZR
49/24	15	492410060NDMZR
36,5/30	25	363010060NDMZR
42/30	18,75	423010060NDMZR
49/30	12,5	493010060NDMZR
GRAPHIT-EPS 120		
36,5/24	31,25	362412060NDMZR
42/24	22,5	422412060NDMZR

49/24	15	492412060NDMZR
36,5/30	25	363012060NDMZR
42/30	18,75	423012060NDMZR
49/30	12,5	493012060NDMZR

NEO DÄMMSTURZ

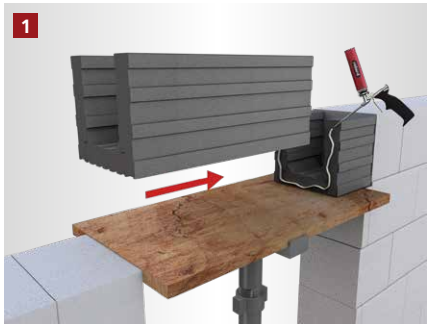

Anfangs- und Mittelstück setzen
Das Anfangs- und Mittelstück des Neo Dämmsturzelements werden auf die Unterkonstruktion aufgesetzt und mit Pistolenschaum verklebt.



Mittelstück- und Endstück verbinden
Anschließend werden das Mittel- und Endstück mit Pistolenschaum verklebt.



Drängbretter anschrauben
Die Drängbretter werden neben der Schalung auf der Unterkonstruktion festgeschraubt. Sie dienen zur Fixierung und Ausrichtung der Schalung.



Obere Aussteifung
Die Schalung wird oben mit rekord Schalbügeln oder Schalzwingen abgespannt.

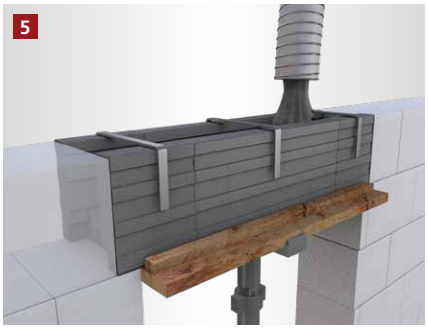

Der Betoniervorgang
Der Betoniervorgang kann begonnen werden.

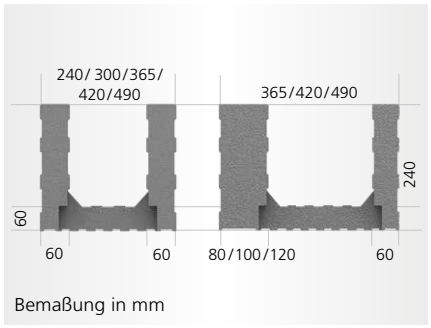

VERPUTZEN & LAGERN

[UNSERE EMPFEHLUNGEN]



Produkte schützen
Alle rekord-Schalungen sind hochwertigste Produkte. Sie sollten auf einer ebenen Unterlage vor Witterungseinflüssen geschützt gelagert werden.

Holzmann GmbH & Co. KG
Südbachstraße 12 • 49196 Bad Laer • Tel. +49 5424 8099-0 • Fax +49 5424 8099-11 • info@rekord-holzmann.de • www.rekord-holzmann.de
Ein Unternehmen der Holzmann Gruppe.