Innovative BAUSYSTEME MADE IN GERMANY

rekord SCHALEN DÄMMEN BEWEHREN

NEO DÄMMSTURZELEMENT AE

[ANFANGS- & ENDSTÜCK]



QNG-ready

Schenkel Außen / Innen	Graphit-EPS DEO 032 | 60 – 120 mm
Boden	Graphit-EPS DEO 032 | 60 mm
Elementbreite	240 – 490 mm
Elementhöhe	240 / 300 mm
Elementlänge	je 625 mm
Auflager je Seite	125 mm

Optionen

- Weitere Abmessungen auf Anfrage

GEPRÜFT. TRANSPARENT. SICHER – GEPRÜFT NACHHALTIGES PRODUKT – QNG READY – SENTINEL HOLDING INSTITUT

ABMESSUNGEN

TYP [B x H / cm]	VE [m / Palette]	ART.-NR.
GRAPHIT-EPS 60		
24/24	36	24246060ND
30/24	30	30246060ND
36,5/24	25	36246060ND
42/24	18	42246060ND
49/24	12	49246060ND
24/30	30	24306060ND
30/30	25	30306060ND
36,5/30	20	36306060ND
42/30	15	42306060ND
49/30	10	49306060ND
GRAPHIT-EPS 80		
36,5/24	25	36248060ND
42/24	18	42248060ND
49/24	12	49248060ND
36,5/30	20	36308060ND
42/30	15	42308060ND
49/30	10	49308060ND
GRAPHIT-EPS 100		
36,5/24	25	362410060ND
42/24	18	422410060ND
49/24	12	492410060ND
36,5/30	20	363010060ND
42/30	15	423010060ND
49/30	10	493010060ND
GRAPHIT-EPS 120		
36,5/24	25	362412060ND
42/24	18	422412060ND

49/24	12	492412060ND
36.5/30	20	363012060ND
42/30	15	423012060ND
49/30	10	493012060ND

NEO DÄMMSTURZ

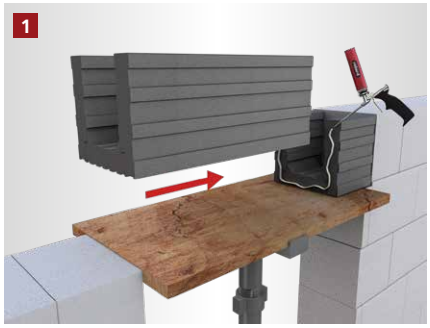

Anfangs- und Mittelstück setzen
Das Anfangs- und Mittelstück des Neo Dämmsturzelements werden auf die Unterkonstruktion aufgesetzt und mit Pistolenschaum verklebt.



Mittelstück- und Endstück verbinden
Anschließend werden das Mittel- und Endstück mit Pistolenschaum verklebt.



Drängbretter anschrauben
Die Drängbretter werden neben der Schalung auf der Unterkonstruktion festgeschraubt. Sie dienen zur Fixierung und Ausrichtung der Schalung.



Obere Aussteifung
Die Schalung wird oben mit rekord Schalbügeln oder Schalzwingen abgespannt.

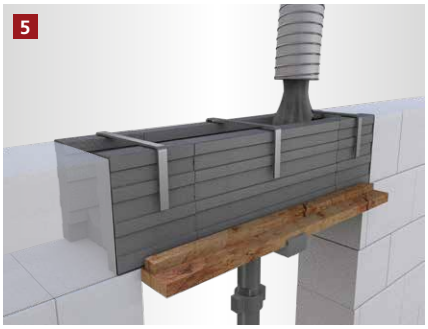

Der Betoniervorgang
Der Betoniervorgang kann begonnen werden.

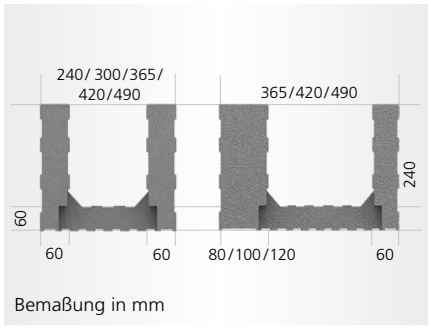

VERPUTZEN & LAGERN

[UNSERE EMPFEHLUNGEN]



Produkte schützen
Alle rekord-Schalungen sind hochwertigste Produkte. Sie sollten auf einer ebenen Unterlage vor Witterungseinflüssen geschützt gelagert werden.

Holzmann GmbH & Co. KG
Südbachstraße 12 • 49196 Bad Laer • Tel. +49 5424 8099-0 • Fax +49 5424 8099-11 • info@rekord-holzmann.de • www.rekord-holzmann.de
Ein Unternehmen der Holzmann Gruppe.